МУЗЦЕНТР
МУЗЫКАЛЬНОЕ ОБОРУДОВАНИЕ
https://muzcentre.ru/

stage4
Professional lighting

miniMYSTYQUE 200

Компактный генератор тумана

Руководство пользователя

Версия 1.0.

Содержание

Инструкции по безопасности....3
Функции miniMYSTYQUE 200....5
Описание....5
Подготовка к использованию....6
Монтаж....6
Установка....6
Эксплуатация....7
Устранение неполадок....8
Обслуживание....8
Технические характеристики....9

Если сетевой кабель прибора поврежден, то во избежание опасных ситуаций обратитесь для его замены к производителю, его сервисному агенту или специалисту с аналогичной квалификацией.

Условные обозначения

	Прочтите руководство пользователя
	Для эксплуатации только в помещении
	Этот символ обозначает отдельный сбор электрического и электронного оборудования
	Предупреждение: ситуации, которые могут причинить вред вам или окружающим
	Внимание: ситуации, которые могут привести к повреждению вашего генератора или другого оборудования
	Примечание: примечания, советы по использованию или дополнительная информация.

Благодарим Вас за выбор нашего генератора тумана. Вы стали обладателем высокотехнологичного, профессионального устройства. Перед началом использования внимательно прочтите данное руководство. Чтобы обеспечить лучший эффект работы и продлить срок службы генератора, четко следуйте приведенным инструкциям.

Инструкции по безопасности

Как и все электронные устройства, данный генератор тумана следует использовать, соблюдая меры предосторожности.

Перед подключением генератора налейте в бак достаточное количество жидкости для образования тумана. Если Вы не используете генератор в течение долгого времени, опустошите бак для жидкости.

- Используйте только соответствующий заземленный источник питания для вашего устройства. (см. на этикетке с техническими характеристиками вашего изделия). Устройство должно быть надлежащим образом заземлено.
- Отсоединяйте устройство от электросети, если оно не используется, при заполнении бака для жидкости или при замене предохранителя. Устройство должно быть сухим. Если влага или жидкость попали в корпус генератора, немедленно отключите питание. Свяжитесь с сервисным центром для консультации.
- Во избежание разливания жидкости при перемещении генератора всегда сливайте жидкость для образования тумана во внешний резервуар и плотно закрывайте крышку бака.
- В устройстве нет деталей для обслуживания пользователем, для получения сервисных услуг обратитесь в местный сервисный центр или к другому квалифицированному специалисту.
- Не вскрывайте и не меняйте самостоятельно заднюю крышку устройства. Это может привести к несчастному случаю!
- Генератор тумана предназначен для использования только взрослыми людьми. Хранить в недоступном для детей месте. Никогда не оставляйте устройство включенным без присмотра.
- Во время использования форсунка генератора тумана нагревается более чем на 200°C. Не трогать! Соблюдайте минимальную дистанцию 100 см. Никогда не направляйте форсунку прямо на людей.
- Во время работы держите корпус устройства закрытым. Поместите генератор тумана в хорошо проветриваемом месте, не вставляйте посторонние предметы в вентиляционные отверстия. Оставьте около 100 см свободного пространства вокруг генератора для правильной вентиляции.
- Держите генератор вдали от огня и легковоспламеняющихся предметов. Никогда не направляйте форсунку генератора на открытое пламя. Используйте только высококачественную жидкость для образования тумана на водной основе. Никогда не помещайте в бак горючие вещества.
- Перед очисткой, обслуживанием или хранением генератор должен остыть.
- Никогда не помещайте в бак легковоспламеняющиеся вещества (липиды, бензин, парфюм и т. д.). Внимательно прочитайте руководство пользователя перед началом работы.
- Используйте высококачественную жидкость для образования тумана. Смешение различных жидкостей может привести к повреждению трубы или повреждению внутренних компонентов генератора.
- Наливайте достаточное количество жидкости в бак, но не переполняйте его. При недостаточном количестве жидкости помпа перестанет работать.
- Если во время работы генератора произошла какая-либо нестандартная ситуация, немедленно остановите работу, слейте жидкость и передайте устройство (рекомендуем использовать оригинальную коробку) своему сервисному агенту или дилеру. Перед транспортировкой убедитесь, что вся жидкость из бака полностью удалена.
- Не пейте жидкость для образования тумана! В случае проглатывания немедленно обратитесь к врачу. Если жидкость попала в глаза или на кожу, тщательно промойте водой.
- Перед началом работы внимательно прочитайте руководство пользователя. Следуйте приведенным инструкциям. Никогда не удаляйте предупреждающие или информационные наклейки с устройства.

Меры предосторожности

- Полностью прочитайте данное руководство пользователя.
- Устройство предназначено только для внутреннего использования. Хранить вдали от жидкостей. Не использовать под дождем или при высокой влажности.
- Устройство должно быть надлежащим образом заземлено.
- Не вскрывайте устройство, риск поражения электрическим током.
- Не погружайте в жидкость.
- Не выбрасывайте данное руководство.

Предупреждение

Внутри данного устройства нет деталей для обслуживания пользователем. Не пытайтесь ремонтировать его самостоятельно, это приведет к аннулированию гарантии производителя. В случае, если вашему устройству понадобится сервисное обслуживание, свяжитесь с вашим дилером.

Установите устройство в соответствии с приведенными здесь инструкциями. Во избежание несчастных случаев запрещается устанавливать устройство любым способом, не указанным в данном руководстве. Производитель не несет ответственности за несчастные случаи, которые могут возникнуть в результате неправильной установки или эксплуатации устройства.

Примечание

Технические характеристики и конструкция данного устройства, а также информация в данном руководстве могут быть изменены производителем без предварительного письменного уведомления.

Важно

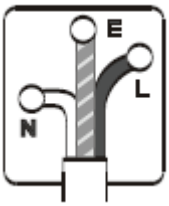

Провода в данном сетевом кабеле окрашены в соответствии со следующим кодом:

230В, 240В

Зеленый и желтый – Заземлен (E)
Синий – Нейтральный (N)
Коричневый – Под напряжением (L)
Предупреждение: данное устройство должно быть заземлено.

100В, 120В

Зеленый и желтый – Заземлен (E)
Белый - Нейтральный (N)
Черный – Под напряжением (L)
Предупреждение: данное устройство должно быть заземлено.

Функции miniMYSTYQUE 200

Рисунок 1

A. Подвесной кронштейн (может использоваться как штатив)
B. Бак для жидкости
C. Фиксирующее кольцо
D. Воздушный дефлектор
E. Губка
F. Форсунка
G. Гнездо для кабеля управления
H. Двухконтактный DIP-переключатель для датчика жидкости
I. Светодиодный индикатор отсутствия жидкости
J. Клавиша ручного управления выходом тумана
K. Клавиша ВКЛ./ВЫКЛ. питания
L. Предохранитель
M. Вход кабеля питания
N. Страховочное отверстие
O. Опорная ножка

Описание

1. Данный генератор обеспечивает непрерывную подачу тумана, пока не закончится жидкость.
2. Первичный нагрев занимает всего около 70 секунд.
3. Контроль выхода тумана от 0 до 100%. Стабильная, плавная подача тумана высокого качества благодаря встроенному вентилятору происходит более равномерно.
4. Подвесной кронштейн генератора можно использовать в качестве штатива и устанавливать его под различными углами.
5. Подача тумана может осуществляться вперед или вверх.
6. Генератор оснащен регулируемым воздушным дефлектором 0-90 градусов.
7. Продуманная конструкция 1,5-литрового бака позволяет не беспокоиться о протекании жидкости при работе генератора.
8. Надежная конструкция. Возможность работы в течение длительного времени.
9. **Функция самоочистки:** генератор перестает работать после задержки в 100 секунд, автоматически очищает трубку от оставшейся жидкости.
10. Функция определения отсутствия жидкости. Генератор перестает работать автоматически, когда заканчивается жидкость, горящий светодиодный индикатор указывает на отсутствие жидкости. Эту функцию можно отключить.
11. Возможность ручного управления подачей дыма или с использованием контроллера VT-1. Удобная конструкция делает miniMYSTYQUE 200 более простым в использовании.
12. Легкий, тонкий корпус позволяет устанавливать генератор в подвесном положении, на пол или в любом другом месте, где необходимо данное оборудование.

Подготовка к использованию

Вся продукция проходит тщательные испытания на заводе и поставляется в отличном состоянии. Если во время транспортировки генератор получил повреждение, или отсутствуют какие-либо компоненты, немедленно обратитесь к своему дилеру.

Упаковка должна содержать:

1. Генератор тумана – 1 шт.
2. Руководство пользователя – 1 шт.

Монтаж

miniMYSTYQUE 200 поставляется полностью готовым к использованию. Кронштейн устанавливается перед отправкой, генератор можно установить в любом положении. Можно прикрепить генератор к прочной ферме (используйте струбцину грузоподъемностью 15 или более кг, прикрутив ее болтами к кронштейну, а также страховочный тросик). Оставьте достаточно места (около 20 см) со всех сторон для правильного охлаждения генератора.

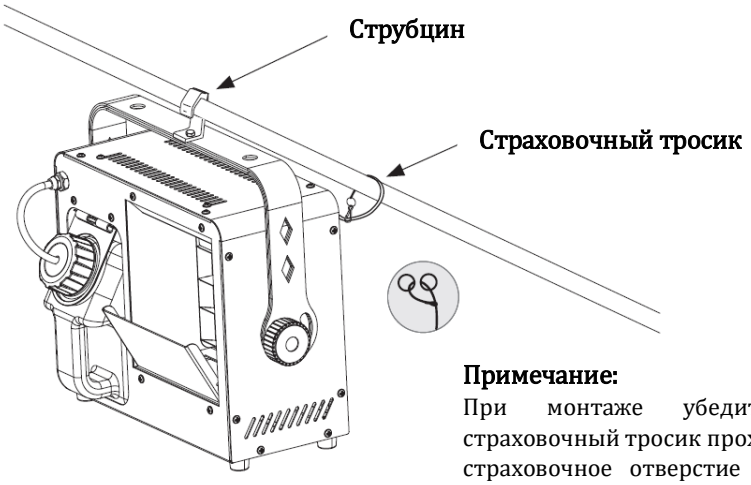

Примечание:
При монтаже убедитесь, что страховочный тросик проходит через страховочное отверстие на задней

Установка

1. Откройте упаковку и аккуратно извлеките устройство.
2. Обязательно удалите упаковочный материал вокруг генератора, особенно вокруг форсунки.
3. Установите генератор на сухую ровную поверхность.
4. Используйте только высококачественную жидкость на водной основе.
5. Подсоедините кабель контроллера к разъему (рисунок 1-G) на задней панели устройства.
6. Вставьте кабель питания генератора в подходящую розетку. Подождите около 70 секунд пока генератор нагреется.
7. Обратитесь к руководству пользователя Вашего контроллера для уточнения деталей работы устройства.
8. Перемещение генератора во время работы может привести к попаданию воздуха в трубку подачи жидкости и повлиять на выход тумана. Если это произошло, нажмите клавишу ручного управления выходом тумана “Manual Fog”, чтобы воздух вышел из трубки.

Очень важно:

Не отключайте питания генератора во время подачи тумана.

Определение отсутствия жидкости:

Устройство может обнаружить отсутствие жидкости. Для этого переведите один из двух DIP-переключателей в положение ON, как показано на рисунке слева. Когда один из DIP-переключателей включен, загорится светодиодный индикатор. Когда жидкость заканчивается, генератор автоматически прекращает работу, а светодиодный индикатор мигает, указывая на отсутствие жидкости.

1. Если оба DIP-переключателя выключены, генератор не определяет отсутствие жидкости и автоматически не прекратит работу.
2. Генератор в течение 80 секунд после запуска определит, есть ли в баке в данный момент жидкость.
3. Если в генераторе нет жидкости, на обнаружение ее отсутствия уходит около 30 секунд. Через 30 секунд генератор перестанет работать автоматически.
4. После заполнения бака жидкостью для перезапуска генератора нужно выключить, а затем включить кнопку «Manual Fog».

Эксплуатация

Управление с помощью пульта управления……

Для получения лучшего результата используйте проводной контроллер VT-1

1. Надежно подсоедините контроллер дистанционного управления к разъему (Рисунок 1-G) на задней панели устройства.
2. Подключите кабель питания устройства к подходящей розетке, на контроллере загорится красный светодиодный индикатор.
3. На контроллере есть ручка регулировки объема выхода тумана с переключателем.
4. Поверните ручку до конца против часовой стрелки для выключения подачи тумана, на контроллере загорится зеленый светодиодный индикатор.
5. Поворот ручки по часовой стрелке увеличивает, а против часовой стрелки – уменьшает объем выхода тумана, при этом зеленый светодиодный индикатор на контроллере будет мигать.
6. Когда генератор закончит работу, не отключайте его сразу, подождите 100 секунд, чтобы устройство автоматически удалило жидкость, оставшуюся в трубке во избежание возникновения негативных последствий.

Проводной контроллер VT-1

Длина кабеля питания контроллера: 3м;

A. 1/4"stereo jack
B. Ручка регулировки
C. Зеленый светодиодный индикатор (объем выхода тумана)
D. Красный светодиодный индикатор (питание)

Разъем: 1/4” stereo jack;

Функция: регулировка объема выходы тумана и включение/выключение.

Модель	VT-1
Длина кабеля	3 м
Дальность действия	N/A
Разъем	1/4" stereo jack
Функция	Включение/выключение Регулировка объема выхода тумана
Габариты (ДхШхВ)	90x50x39 мм
Вес	0,257 кг

Ручное управление подачей тумана……

1. После завершения нагрева включите кнопку «Manual Fog», генератор начнет подачу тумана на максимальном уровне.
2. Для остановки подачи тумана выключите кнопку «Manual Fog».

3. Когда генератор закончит работу, не отключайте его сразу, подождите 100 секунд, чтобы устройство автоматически удалило жидкость, оставшуюся в трубке во избежание возникновения негативных последствий.

Устранение неполадок

Это руководство по устранению неполадок предназначено для решения простых проблем, которые могут возникнуть при работе данного генератора тумана.
Если возникла проблема, по порядку выполняйте шаги, приведенные ниже, пока не будет найдено решение. После того, как генератор начнет работать правильно, прекратите выполнение этих шагов. Если проблему не удалось устранить самостоятельно, обратитесь в сервисную службу к квалифицированному специалисту.

Питание подключено, но нет подачи тумана.

1. Проверьте источник питания. Подключите устройство к заземленной электрической розетке с соответствующим напряжением.
2. Отключите генератор тумана от электросети. Замените предохранитель другим (того же типа).
3. Залейте в бак достаточное количество жидкости.
4. Проверьте, нормально ли подается жидкость из масляной трубки.
5. Проверьте, не повреждена ли масляная трубка.
6. Проверьте, работает ли помпа (подается ли жидкость).
7. Проверьте, работает ли нагревательный элемент (дотроньтесь до панели, она должна быть теплой).
8. Проверьте правильность подключения контроллера.

Питание подключено, но туман выходит неравномерно

Перемещение генератора во время работы может привести к попаданию воздуха в трубку подачи жидкости и повлиять на выход тумана. Если это произошло, нажмите клавишу “Manual Fog”, чтобы воздух вышел из трубки.
Если подача дыма слабая, затруднена или происходит с шумом, после самоочистки генератора отключите его от питания. Проверьте уровень жидкости, чистоту трубки для подачи жидкости, наличие в ней воздуха; снова включите питание. Если проблема не исчезла, во избежание повреждений отключите устройство и обратитесь за квалифицированной помощью в сервисную службу. Не разбирайте прибор самостоятельно!

- Если жидкость заканчивается, наполните бак и нажмите клавишу “Manual Fog” для перезагрузки генератора.

Важно: не отключайте питание генератора во время подачи тумана.

Обслуживание

Перед выполнением технического обслуживания убедитесь, что кабель питания отключен, и генератора полностью остыл.
Техническое обслуживание должно выполняться квалифицированным персоналом.

1. Жидкость должна быть чистой. Хорошо очищайте или меняйте крышку бака (Комплект включает в себя быстросъемную муфту, крышку, трубку и фильтр) и плотно закрывайте бак после наполнения жидкостью.
2. При длительном использовании форсунка может засоряться, периодически проводите ее очистку при помощи специальных инструментов.
3. При длительном использовании регулярно чистите воздухозаборник.
4. При длительном использовании губка внутри вентиляционного отверстия может накапливать масло, периодически очищайте ее или заменяйте на новую.

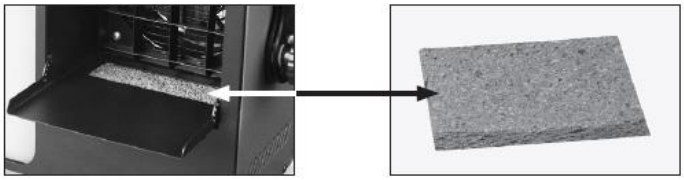

5. Периодически проверяйте соединения между масляной трубкой, помпой и нагревателем, чтобы убедиться в отсутствии утечки масла. При необходимости тщательно зафиксируйте соединения подходящим инструментом.
6. Не допускайте попадания масла на плату. Если это произошло, аккуратно демонтируйте плату и очистите ее с обеих сторон разбавленным спиртом. Дайте ей высохнуть, затем установите обратно. Убедитесь, что подключены все провода.
7. Протирайте металлическую крышку генератора сухой тканью.

Технические характеристики

Наименование	Компактный генератор тумана
Модель	miniMYSTYQUE 200
Мощность нагревателя	200 Вт
Потребляема мощность	220 Вт
Предохранитель (100В)	T3.15A/250B
Предохранитель (120В)	T3A/250B
Предохранитель (230В, 240В)	T2A/250B
Встроенные функции	Ручное управление подачей тумана
Выход тумана (ф/мин)	3000
Время нагрева, сек	70
Потребление жидкости (мл/мин)	2,2
Подключение пульта ДУ	1-4” jack
Выключение при низком уровне жидкости	Да
Дисплей	Нет
Бак для жидкости (л)	1,5
Кронштейн	Да
Напряжение	100В 50/60Гц; 120В/60Гц; 230В,240В/50Гц
Габариты, мм (Д x Ш x В с кронштейном)	345 x 192 x 267
Вес, кг	4,8 кг
Контроллер (опционально)	VT-1

* Напряжение устанавливается на заводе и не может быть изменено.

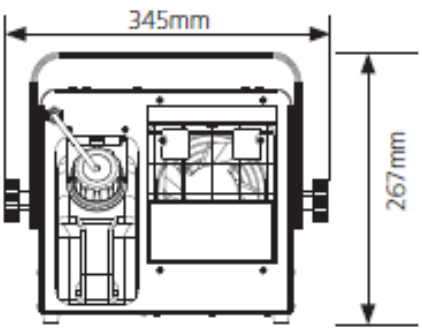

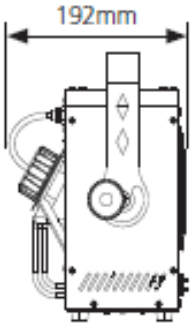

Храните данное руководство пользователя
Информация в данном руководстве может быть изменена без предварительного уведомления